LORENSCHEIT
AUTOMATISIERUNGSTECHNIK

FLEX LOAD SYSTEM

Werkzeugmaschinenbeladung. Genial. Einfach.

MADE IN GERMANY

MOVING-PRODUCTION.COM

WIR VERSCHAFFEN VORSPRUNG

Robotik und Automatisierung für jeden beherrschbar zu machen – so einfach lautet die Mission unserer FLEX SERIES-Produktreihe.
Als gelernter Dreher und Feinwerkmechanikermeister war es für Thomas Lorenscheit keine Frage, dass Dreh-, Fräs- und Schleifmaschinen automatisiert werden können und sollten.
Mit dem FLEX LOAD SYSTEM stellen auch Sie sich nicht mehr die Frage, ***ob*** Sie Ihre Maschinen automatisieren möchten, sondern vielmehr, für ***welche*** Aufgaben und ***wie lange.***
Dank seines intelligenten Baukastensystems lässt sich die Ausstattung des FLEX LOAD SYSTEMS perfekt auf Ihre individuellen Anforderungen zuschneiden. Zugleich ist es kinderleicht bedienbar.
So orientiert sich das System an Ihren ganz speziellen Bedürfnissen und Aufträgen für Ihre Werkzeugmaschine.
MOVING PRODUCTION!

LORENSCHEIT AUTOMATISIERUNGSTECHNIK GMBH

Hauptsitz
Marienauer Weg 7-9
D-21368 Dahlenburg

Zweigniederlassung
An der Bundesstraße 2 a
29473 Metzingen (Göhrde)

Telefon: +49 (0)5851 979 42 80
info@moving-production.com
www.moving-production.com

Geschäftsführende Gesellschafter
Dipl.-Wirt.-Ing. (FH)
Thomas Lorenscheit
Dipl.-Wirtschjur. (FH)
Nadine Lorenscheit

Mitarbeiter*Innen
46 (Stand Dezember 2023)

Produkte und Dienstleistungen
Automatisierungstechnik
Sondermaschinenbau
UR Robotertechnologie
UR Academy
Service und Wartung
3D-Druck

Viele Fertiger von kleinen und mittleren Serien beladen auch heutzutage ihre Maschinen noch von Hand. In Zeiten von Fachkräftemangel und Optimierungsnotwendigkeit ist das FLEX LOAD SYSTEM Ihr Weg von der manuellen zur automatisierten Fertigung.

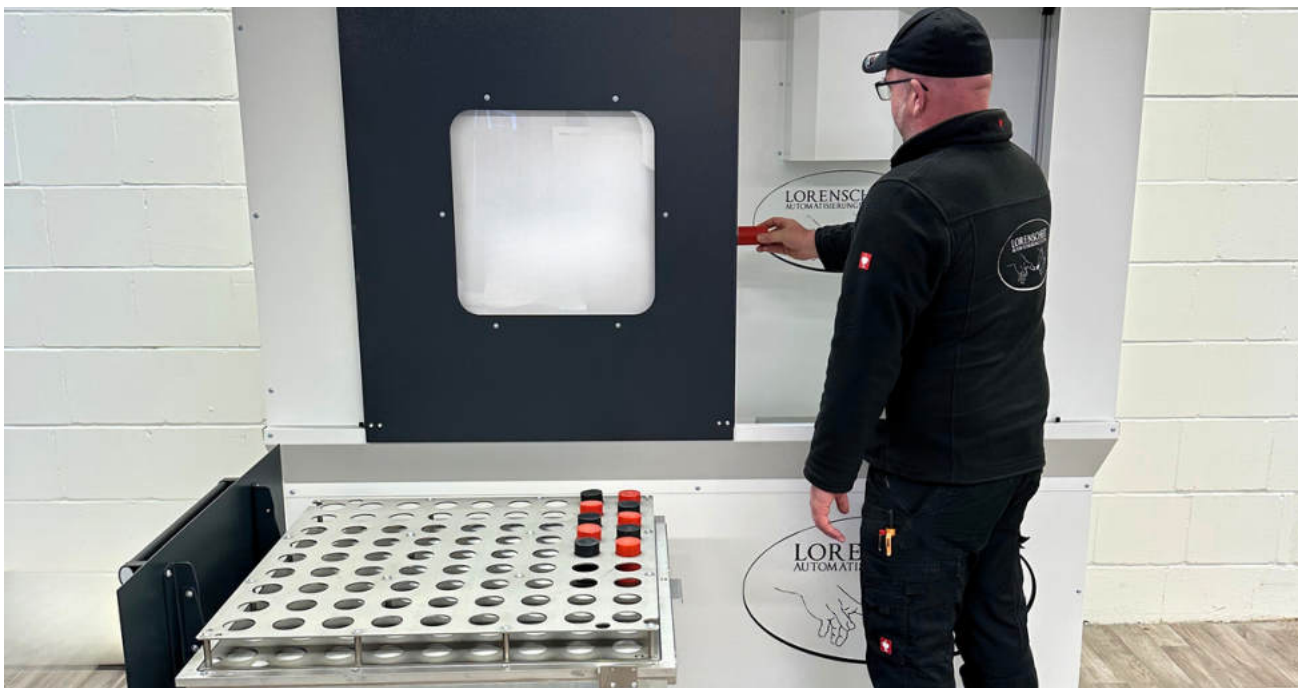

VORHER

Das FLEX LOAD SYSTEM entlastet Ihre Mitarbeiter von monotonen Tätigkeiten und schafft mehr Zeit für andere Aufgaben.

NACHHER

Dank seines intelligenten Baukastenssystems lässt sich die Ausstattung des FLEX LOAD SYSTEM perfekt auf Ihre individuellen Anforderungen zuschneiden.

- bei Losgrößen kleiner als 30 Stk.
- Abräumen der Fertigteile von der Rasterplatte direkt an der Maschine

GRUNDMODELL

GRUNDMODELL

WECHSELWAGEN

- bei Losgrößen regelmäßig größer als 30 Stk.
- Wechselwagen verkürzt Stillstandzeit

SCHLEPPRAHMEN

- einen Teil der Fertigteile tauschen bevor alle Teile fertig sind
- je nach Bauteil: Speichergröße von mehr als 100 Stk.

STACKER

- maximale Autonomie von Werkzeugmaschine und Automation

Das FLEX LOAD SYSTEM ist im Standard mit einer intuitiven Bediensoftware, der FLEX HMI, ausgestattet. Sie wird bequem über ein Touchpanel mit einer komfortabel gestalteten Menüführung auch von Laien bedient. Intuitiv und ohne besondere Kenntnisse einer Programmiersprache bedient so jeder Mitarbeiter Ihre Werkzeugmaschinenbeladung.

FLEX HMI

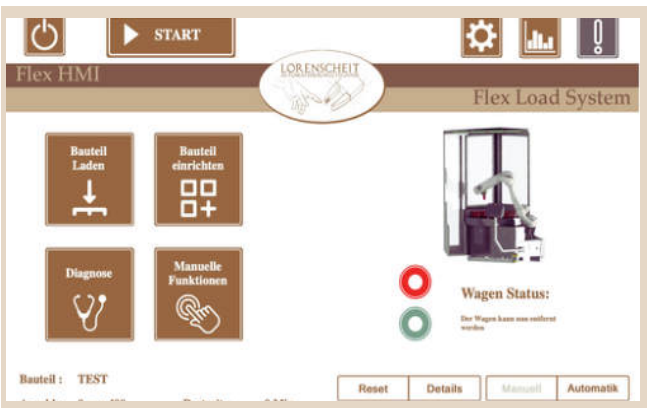

INTUITIVE OBERFLÄCHE

von jedem schnell bedienbar

PARAMETRIERUNG IM DIALOG

Schritt für Schritt geführt

VORKONFIGURIERTE ROUTINEN

Zeit sparen durch Standardisierung

Das FLEX LOAD SYSTEM bringt Sie in 5 Minuten zur laufenden Automation.

Wir ermöglichen die flexible Anpassung des FLEX LOAD SYSTEMS an Ihre Produktion mit unterschiedlichen Ausstattungselementen und der Automatisierung von weiteren Arbeitsschritten.

BEISPIEL

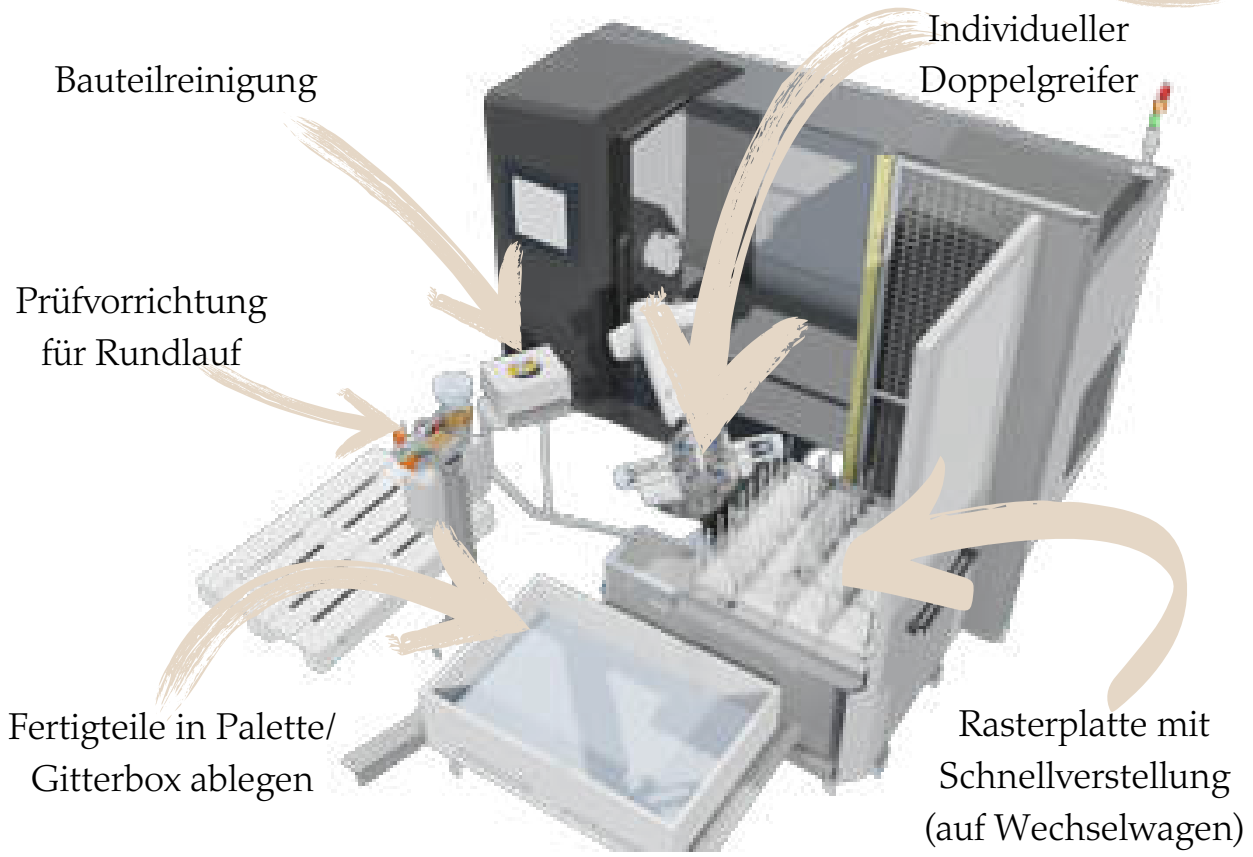

FLEX CNC DOOR

Die FLEX CNC DOOR automatisiert noch einen weiteren Arbeitsschritt, nämlich das Öffnen und Schließen der Tür. Beide Systeme, FLEX LOAD SYSTEM und FLEX CNC DOOR, kommunizieren miteinander, damit das Rohteil eingelegt und das Fertigteil entnommen wird. Bei Konfiguration mit einem Wechselgreifer erfolgt dies innerhalb eines Arbeitsschrittes.

TECHNISCHE SPEZIFIKATIONEN

Maße	Länge: 1438 mm; Breite: 1514 mm; Höhe: 2373 mm
Gewicht	ca. 730 kg (ohne Roboter)
Greifer	optional nach Kundenwunsch
Sicherheitstechnik	1 x Laser-Flächenscanner / optional Schutzaufbau mit Türen
Steuerung	FLEX HMI
Erweiterungen	modular erweiterbar
Werkstückgewicht	bis zu 25 kg (abzüglich Greifertechnik)

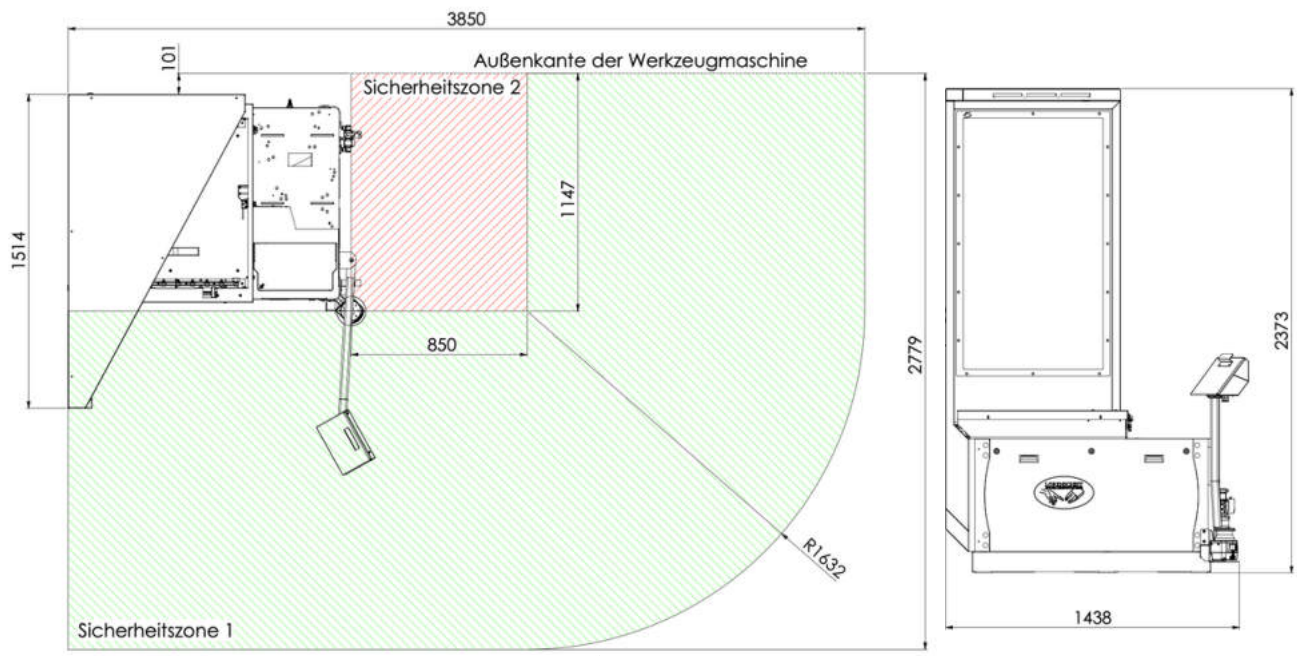

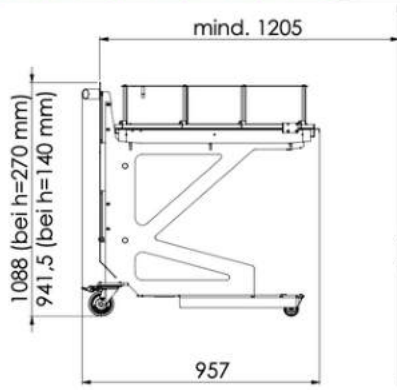

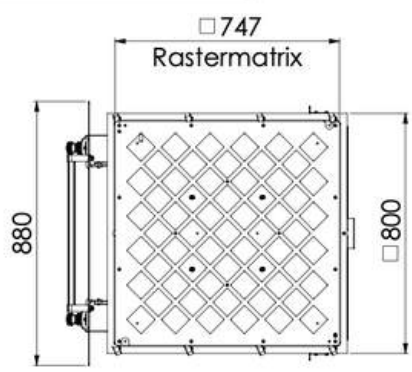

KOMBINIERBARE ROBOTER

NACHI	UNIVERSAL ROBOTS	KUKA
MZ 10LF	UR10e	KR 10 R1420
MZ 12	UR16e	KR 12 R1810-2
MZ 25	UR20	KR 16 R2010-2

MOVING-PRODUCTION.COM